РЯЗАНСКИЙ АККУМУЛЯТОРНЫЙ ЗАВОД

R·A·Z

Tungstone Dynamic 77 А/ч, прямой полярности, конус, TDY7710

Сегмент СТАНДАРТ

Tungstone Dynamic

Предназначен для отечественных и импортных автомобилей со стандартным пакетом опций.

Эти батареи полностью соответствуют стандарту ГОСТ и привлекают доступной ценой и современными технологиями. Батареи сохраняют способность накапливать энергию от источника тока после полного разряда. Работоспособность восстановится без потери первоначальных характеристик.

сертификат соответствия требованиям международного отраслевого стандарта TS 16949 для продукции автомобильной промышленности.

сертификат соответствия требованиям национального стандарта ГОСТ Р ИСО 9001-2015 в области проектирования и производства свинцово-кислотных и литий-ионных аккумуляторов и батарей.

свидетельство о типовом одобрении Российского морского регистра судоходства.

свидетельство о признании Российского речного регистра.

толстый положительный электрод

кальциевый отрицательный электрод

полиэтиленовый конверный сепаратор

химически чистый электролит

углеродные добавки в пасте

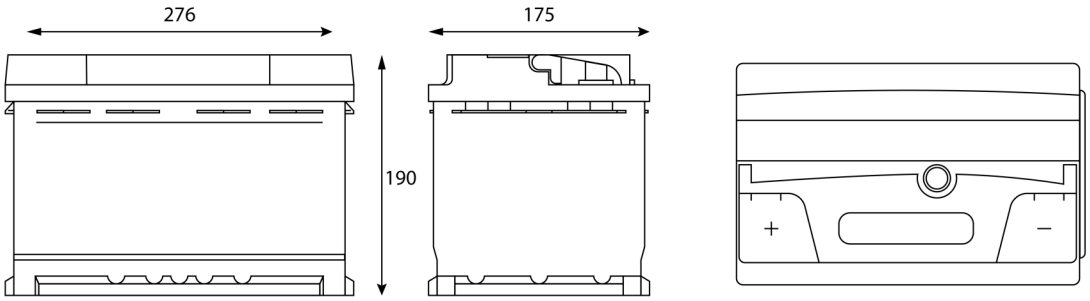

ИНФОРМАЦИЯ о продукте	
Заводской код	TDY7710
Штрихкод (EAN 13)	4660003799859
Индивидуальная упаковка	1
Количество на поддоне	64

Техническая информация			
Напряжение (В)	12	Тип крепления	B13
Емкость батареи (Ач)	77	Полярность	прямая
Ток холодной прокрутки EN (А)	720	Токовыводы	конус
Длина (мм)	276	Тип корпуса	L3
Ширина (мм)	175	Масса (в залитом виде), не более (кг)	17.85
Высота (мм)	190	Tungstone dynamic 6СТ-77L(1)-L3АС-АШ-0	

Чертежи

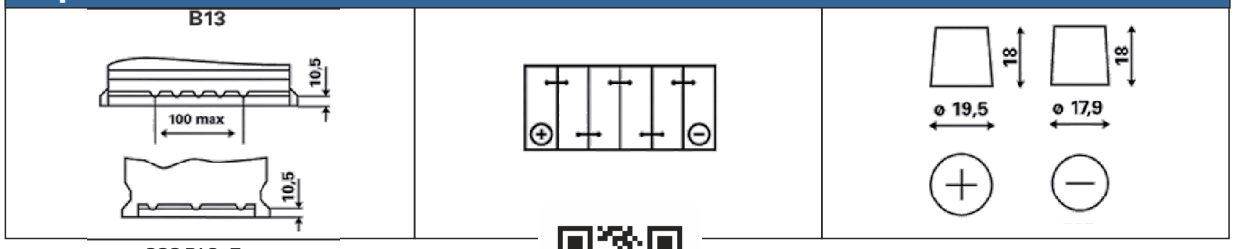

ООО РАЗ «Тангстоун»
390017, г. Рязань, Ряжское шоссе, стр. 20, литера Ф.
тел.: (4912) 24-17-42
e-mail: office@tungstone.ru

www.tungstone.ru

Линия клиентской поддержки:
service@tungstone.ru