РЯЗАНСКИЙ АККУМУЛЯТОРНЫЙ ЗАВОД

R·A·Z

Tungstone Energy 77 А/ч, обратной полярности, конус, TEN7700

Сегмент ПРЕМИУМ

Tungstone Energy

Стартерная аккумуляторная батарея Рязанского аккумуляторного завода разработана специально для отечественных и импортных автомобилей с расширенным пакетом опций.

Применение гибридной технологии - сочетание толстых сурьмянистых положительных и кальциевых отрицательных электродов - гарантирует продолжительный срок службы.

сертификат соответствия требованиям международного отраслевого стандарта TS 16949 для продукции автомобильной промышленности.

сертификат соответствия требованиям национального стандарта ГОСТ Р ИСО 9001-2015 в области проектирования и производства свинцово-кислотных и литий-ионных аккумуляторов и батарей.

свидетельство о типовом одобрении Российского морского регистра судоходства.

свидетельство о признании Российского речного регистра.

толстый положительный электрод

кальциевый отрицательный электрод

полиэтиленовый конверный сепаратор

химически чистый электролит

углеродные добавки в пасте

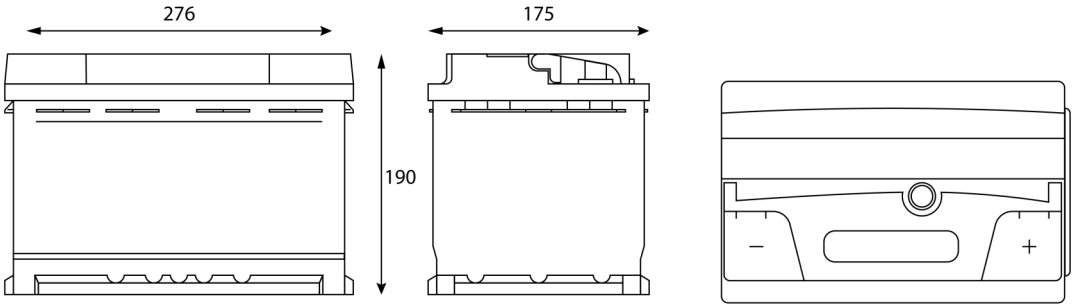

ИНФОРМАЦИЯ о продукте	
Заводской код	TEN7700
Штрихкод (EAN 13)	4660003799989
Индивидуальная упаковка	1
Количество на поддоне	64

Техническая информация			
Напряжение (В)	12	Тип крепления	B13
Емкость батареи (Ач)	77	Полярность	обратная
Ток холодной прокрутки EN (А)	760	Токовыводы	конус
Длина (мм)	276	Тип корпуса	L3
Ширина (мм)	175	Масса (в залитом виде), не более (кг)	19.05
Высота (мм)	190	Tungstone Energy 6СТ-77L(0)-L3АС-АК-0	

Чертежи

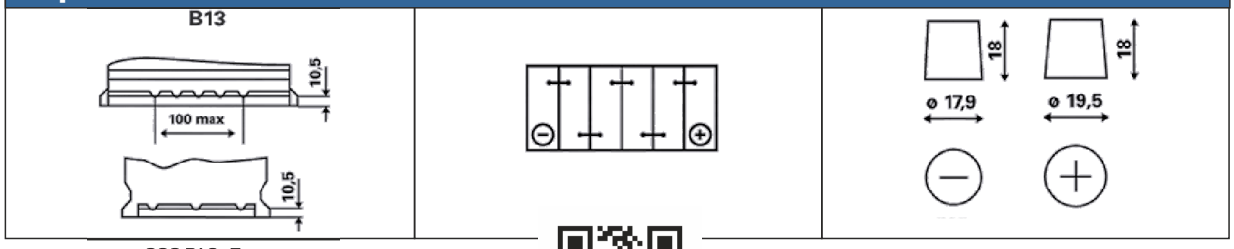

ООО РАЗ «Тангстоун»
390017, г. Рязань, Ряжское шоссе, стр. 20, литера Ф.
тел.: (4912) 24-17-42
e-mail: office@tungstone.ru

www.tungstone.ru

Линия клиентской поддержки:
service@tungstone.ru